Представительство в России:
ООО «ИЛГК»
тел.:(499) 170-48-45,
109428, Москва, 1-й Вязовский пр-д, д.4, офис 408

ВИБРОПЛАТФОРМА

Star Vibration

ИНСТРУКЦИЯ ПО СБОРКЕ И ЭКСПЛУАТАЦИИ

Дорогой покупатель!

Поздравляем с удачным приобретением!
Вы приобрели **самый современный и совершенный тренажер**, **которому аналогов просто нет**, он, несомненно, станет Вашим лучшим помощником.

Виброплатформа Star Vibration сочетает в себе передовые технологии и современный дизайн:
- мощный электродвигатель;
- 20 скоростных режимов с различными эффектами тренировок;
- специальная нескользящая опора для ступней;
- прочная конструкция.

Виброплатформа Star Vibration обладает уникальными возможностями:
- виброплатформа является эффективным оружием в борьбе против старения организма и хорошей профилактикой целого ряда заболеваний, связанных с малоподвижным образом жизни и нарушением кровообращения;
- помогает сбросить лишний вес и сделать собственное тело более красивым и молодым, за счет улучшения кровообращения и улучшения обмена веществ;
- укрепляет позвоночник, развивая эластичность межпозвоночных дисков. В этом виброплатформе просто нет равных;
- высвобождает организм от шлаков и токсинов, а также других вредных веществ, накопившихся на стенках кровеносных сосудов и в мышечных тканях;
- регулярные тренировки на виброплатформе позволяют настроить процесс пищеварения, оптимизировать работу всех внутренних органов и систем. Укрепляет и делает более спокойным сон ночью и повышает работоспособность днем;
- благодаря способности виброплатформы эффективно воздействовать на рефлексогенные зоны, укрепляется иммунитет, восстанавливается энергетический баланс организма.

Регулярные выполнения упражнений на виброплатформе:
- улучшают деятельность всего организма;
- стимулируют подкожное кровообращение и укрепляют сердечнососудистую систему;
- помогают продлить молодость и надолго сохранить хорошую физическую форму;
- стимулируют увеличение мышечной силы, выносливости и гибкости;
- увеличивают плотность костной ткани, подвижность суставов;
- повышают тонус мышц и упругость кожи;
- уменьшают скопление лишней жидкости и целлюлит;
- ускоряют процесс восстановления после травм;
- увеличивают уровень тестостерона у мужчин;
- разогревают мышцы перед тренировкой, расслабляют мышцы после тренировки;
- способствуют улучшению работы мозга, укрепляют память и улучшают реакцию;
- помогают контролировать аппетит, необходимый для поддержания стабильного веса;
- снимают напряжение и стресс, укрепляют психологическое здоровье, повышают самооценку;
- уменьшают бессонницу, рассеянность, раздражительность, быструю утомляемость;
- помогают быть в тонусе и легко справляться с повседневными делами;
- обеспечивают хорошее настроение, бодрость, жизнерадостность, положительные эмоции.

Технические характеристики

Напряжение в электрической сети	220V	
Мощность Вибрации	80W	
Амплитуда спиральной вибрации	1-2 mm	
Частота спиральной вибрации	15-42 Hz	
Количество скоростных режимов	20 уровней	
Компьютер	программы, время, скорость	
Количество эспандеров	2	
Размеры в рабочем состоянии	Длина	48.5 см
	Высота	56.3 см
	Ширина	16 см
Размеры в упаковке	Длина	61.5 см
	Высота	54,5 см
	Ширина	22 см
Вес брутто	13.5 кг	
Вес нетто	11.5 кг	
Максимальный вес пользователя	100 кг	

Согласно международному стандарту ET 951-1:

массажер подходит	для индивидуального использования в домашних условиях
массажер не подходит	для использования в профессиональных или коммерческих целях (тренажерных залах, клубах, косметических салонах и т.д.)

Основные детали

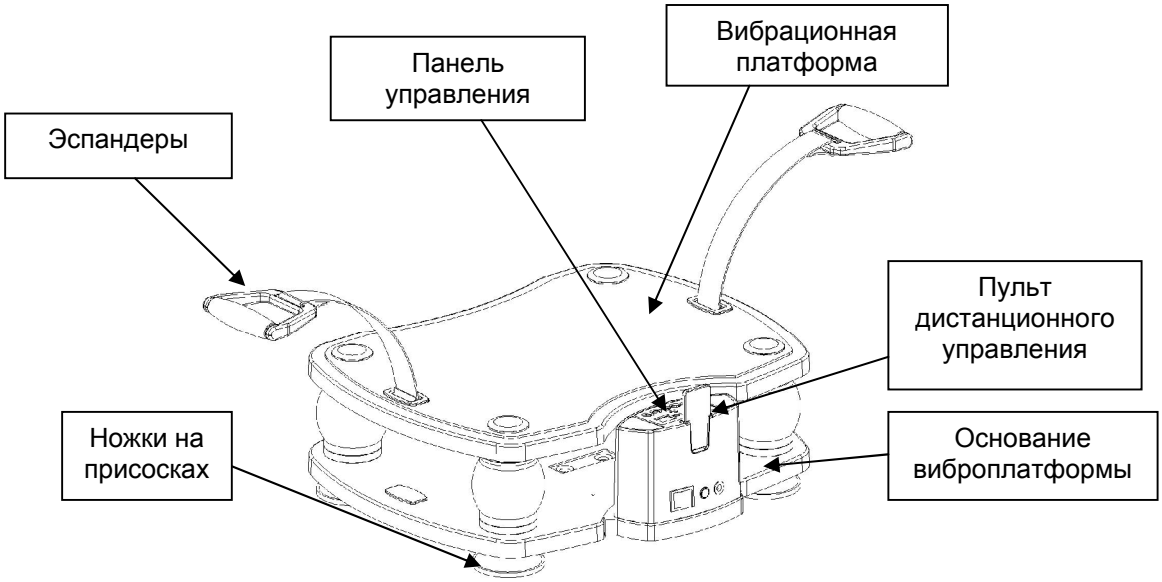

Список деталей:

№	Наименование
1	Основание виброплатформы
2	Вибрационная платформа
3	Панель управления
4	Ножки на присосках
5	Пульт дистанционного управления
6	Эспандеры

Установка эспандеров

Прикрепите эластичные эспандеры к крепежным петлям на виброплатформе при помощи «липучек».

Подключение к электросети

Виброплатформа должна быть подключена только к электрической сети с напряжением 220v – 240v в соответствующую розетку имеющей заземляющий контакт, которая правильно установлена в соответствии с нормами.

Если вилка тренажера не подходит к Вашей розетке, обратитесь за помощью к электрику, который установит Вам соответствующую розетку. Не используйте удлинители или одну сетевую розетку с виброплатформой и еще несколькими мощными приборами, это может привести к перегрузке сети и возгоранию.

Обязательно вынимайте шнур питания из розетки, когда оборудование не используется. Не тяните за шнур питания, чтобы отключить виброплатформу от сети, беритесь за захваты на сетевой вилке. Не используйте виброплатформу, если шнур питания или его разъем повреждены или имеются признаки его износа. В случае ремонта, обращайтесь в сервисный центр. Для ремонта используйте только оригинальные запасные части.

ВНИМАНИЕ: Этот тренажер оборудован шнуром, имеющим заземляющий провод и заземляющую вилку. При неисправности или поломки, заземление обеспечивает наименьшее сопротивление для электрического тока, тем самым снижая риск поражения электрическим током.

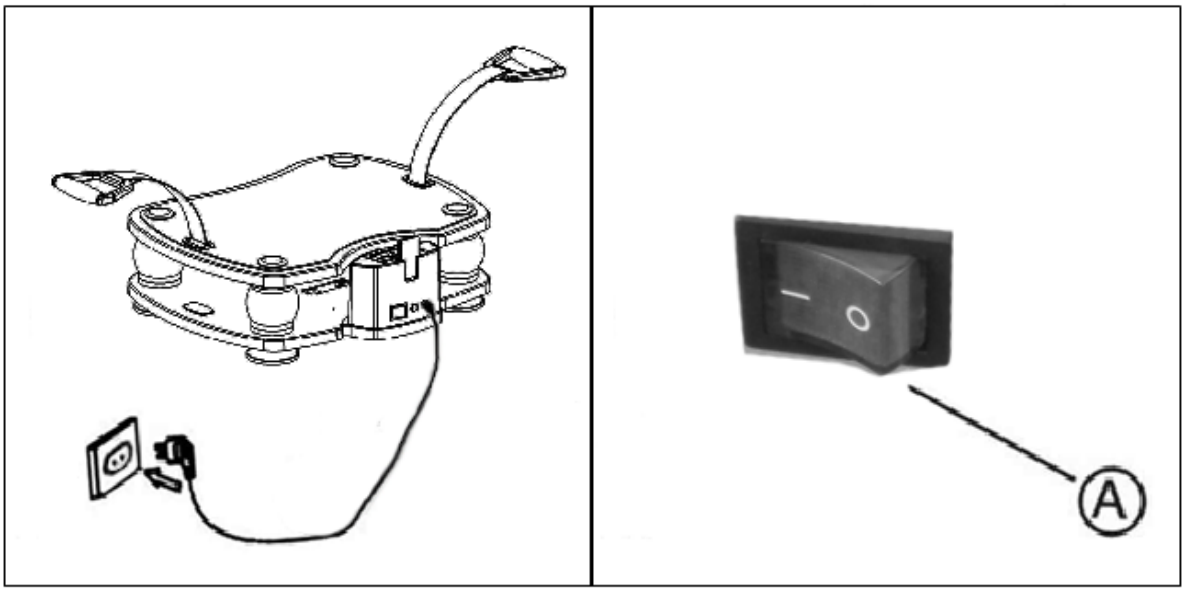

Подключите кабель питания воткните сетевую вилку в розетку электросети. Установите выключатель (А) в включенном (I) положении. Дисплей консоли будет светиться.

Когда Вы закончите упражнения, нажмите кнопку выключателя до положения (О), чтобы выключить машину. Отключите кабель питания.

ВНИМАНИЕ: Прежде чем использовать виброплаторму, пожалуйста, прочитайте внимательно инструкцию до конца.

Основные функции

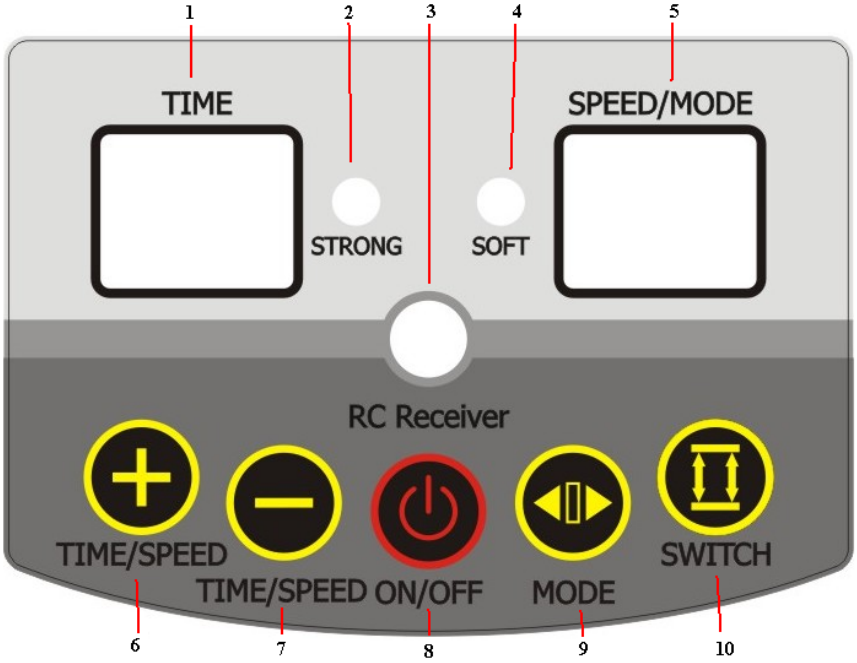

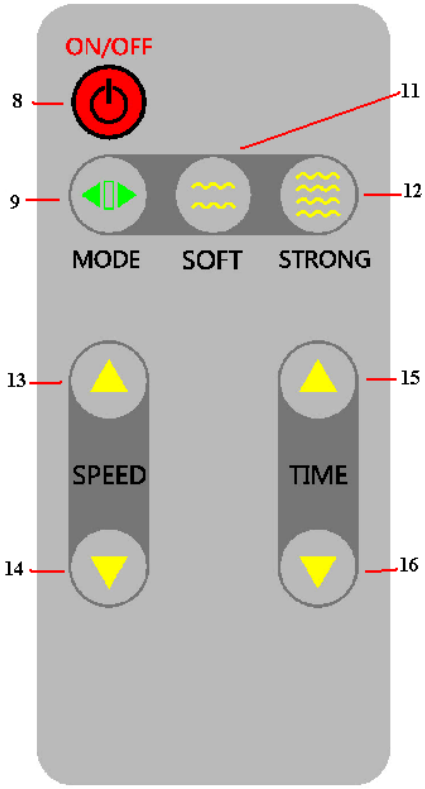

Панель управления и пульт дистанционного управления

1. Дисплей «TIME» "Время"
2. Индикатор режима «STRONG» "Сильная вибрация"
3. Датчик пульта управления «RC Receiver»
4. Индикатор режима «SOFT» "Мягкая вибрация"
5. Дисплей «SPEED»/«MODE» "Скорость/Режим"
6. Кнопка «+» увеличение «TIME /SPEED» "Время/Скорость"
7. Кнопка «–» уменьшение «TIME /SPEED» "Время/Скорость"
8. Кнопка «On/OFF» "Запуск/Стоп"
9. Кнопка «Mode» "Выбор Manual, P1, P2, P3"
10. Кнопка «SWITCH» переключение режимов «STRONG /SOFT»
11. Кнопка режима «SOFT» "Мягкая вибрация"
12. Кнопка режима «STRONG» "Сильная вибрация"
13. Кнопка «SPEED» ▲ увеличение «Скорости вибраций»
14. Кнопка «SPEED» ▼ уменьшение «Скорости вибраций»
15. Кнопка «Time» ▲ увеличение времени
16. Кнопка «Time» ▼ уменьшение времени

Выбор режимов «STRONG» и «SOFT»

На Ваш выбор доступны два режима работы с различной интенсивностью вибрации.

Режим «SOFT» "Мягкая вибрация":

При выборе данного режима на дисплее будет подсвечиваться индикатор **«SOFT»** (4).
Для выбора данного режима нажмите кнопку **«SOFT»** (11) на пульте или воспользуйтесь кнопкой **«SWITCH»** (10) на панели управления для переключение с режима **«STRONG»**.

Режим «STRONG» "Сильная вибрация":

При выборе данного режима на дисплее будет подсвечиваться индикатор **«STRONG»** (2).
Для выбора данного режима нажмите кнопку **«STRONG»** (12) на пульте или воспользуйтесь кнопкой **«SWITCH»** (10) на панели управления для переключение с режима **«SOFT».**

Установка времени занятий «TIME»

1. Время тренировки может быть установлено в диапазоне от 1 до 10 минут.
2. Для выбора желаемого периода упражнений нажмите кнопку:
   – **«TIME +»** (6,15), чтобы увеличить время занятий на одну минуту.
   – **«TIME -»** (7,16), чтобы уменьшить время занятий на одну минуту.
3. Виброплатформа автоматически остановится, когда заданное время упражнения закончится.

Быстрый запуск виброплатформы, программа «MANUAL»

1. Нажмите кнопку **«On/OFF»** (8), чтобы начать использовать виброплатформу, запустится программа **«MANUAL»** с вибрацией на первой скорости.
2. Нажимая кнопки «Увеличение Скорости вибраций» (6,13) и «Уменьшение Скорости вибраций» (7,14) - настройте необходимую Вам скорость вибраций:
   – Минимальная скорость вибраций: 0 (вибрации выключены)
   – Максимальная скорость вибраций: 20
3. Если Вы хотите прекратить тренировку нажмите кнопку **«On/OFF»** . Чтобы возобновить работу виброплатформы, снова нажмите кнопку **«On/OFF»**.

Установка режима «MODE»

1. Нажмите кнопку **«MODE»** (9), Продолжайте нажимать кнопку **«MODE»**, чтобы выбрать необходимый режим:
– Автоматические программы: **«P1», «P2», «P3»** предустановленная автоматическая смена режимов скорости вибрации.
– Мануальная программа «**MANUAL**» изменение параметров тренировки вручную (на дисплее отображается значением «00»)
По завершении выбора нажмите кнопку «**On/OFF**» чтобы запустить необходимую программу.

Автоматическая программа «P1» режим «STRONG» "Сильная вибрация"
Режим смены скоростей вибрации происходит постоянно течение всего срока программы.
– Скорость вибрации: 2 4 6 8 10 12 14 16 18 20 18 16 14 12 10 8 6 4 2
– Временной интервал: 5 секунд

Автоматическая программа «P2» режим «SOFT» "Мягкая вибрация"
Режим смены скоростей вибрации происходит постоянно течение всего срока программы.
– Скорость вибрации: 2 4 6 8 10 12 14 16 18 20 18 16 14 12 10 8 6 4 2
– Временной интервал: 5 секунд

Автоматическая программа «P3» режим «MIXED» "Комбинированная вибрация"
Режим смены скоростей вибрации происходит постоянно течение всего срока программы.
– Скорость вибрации: 2 4 6 8 10 12 14 16 18 20 18 16 14 12 10 8 6 4 2
– Временной интервал: 5 секунд

График автоматических программ

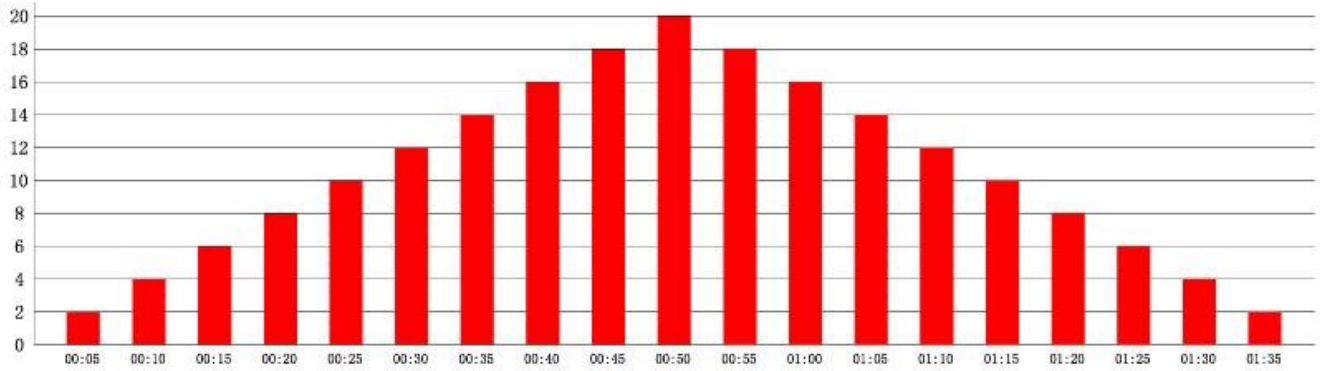

P1 STRONG MODE

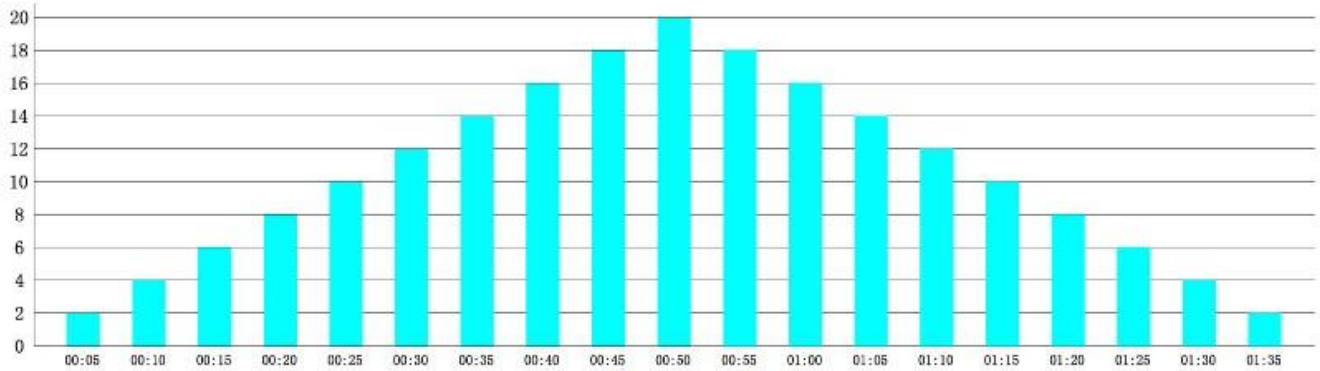

P2 SOFT MODE

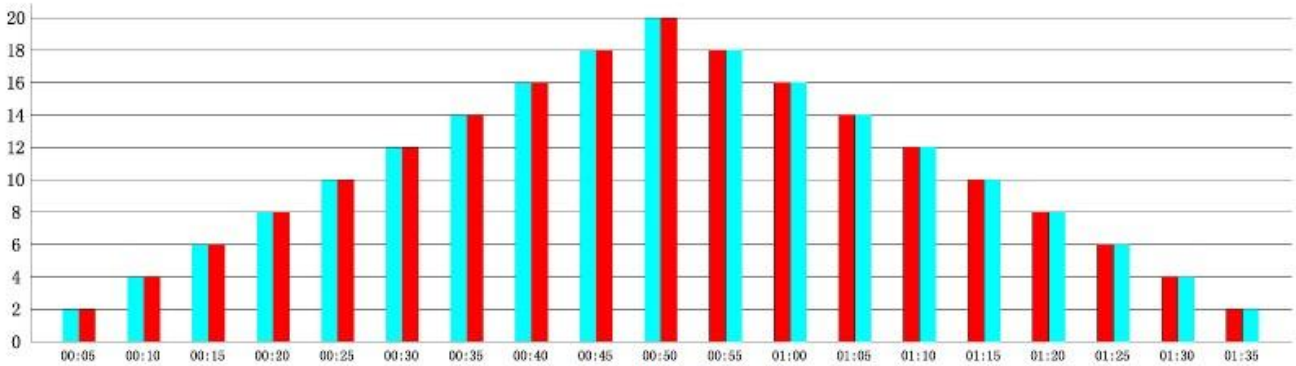

P3 MIXED MODE

Общие рекомендации по использованию.

Все упражнения на виброплатформе, должны выполняться регулярно. Для достижения оптимального результата тренировок, рекомендуем использовать виброплатформу утром и вечером по 10 минут. Не используйте виброплатформу чаще трех раз в день. Максимальная длительность тренировки 10 минут.

Начиная с низких скоростей и небольшого времени занятий. Таким образом, Вы сможете постепенно привыкнуть к вибрационным нагрузкам. Со временем Вы можете постепенно увеличивать интенсивность и продолжительность тренировок.

Во время занятий старайтесь выдерживать правильную осанку и удерживать мышцы в напряжении, что способствует укреплению и повышению их тонуса.

При пассивных упражнениях расслаблении и вибромассаже на низких скоростях - интенсивность нагрузки слабее, вследствие чего эти упражнения могут выполняться чаще.

Если после первых тренировок появится небольшое головокружение, не волнуйтесь, его вызывает повышенное кровообращение в тканях. Головокружение пройдет через несколько минут.

Выпитые 1-2 чашки теплой воды как до, так и после физических упражнений поможет Вашему организму более эффективно выводить токсины и получить максимальную пользу от занятий.

Когда Вы стоите на виброплатформе, убедитесь, что Ваши колени находятся в свободном положении и не заблокированы. Согните их достаточно для того, чтобы обеспечить некоторую амортизацию тела при вибрации.

Избегайте использования тренажера до или сразу после еды. Необходим промежуток как минимум 30 минут, до и после еды. Тренировка в этот период может повлиять на уровень сахара в крови и уровень ферментов необходимых для пищеварения, что будет обладать неблагоприятным эффектом.

Чтобы получить максимальную пользу от занятий, удерживайте положение тела для каждого упражнения по крайней мере 30 секунд.

Поддерживайте тело в ровном и стабильном положении, при необходимости используйте опору. Поддерживайте Ваши ноги на ширине плеч, это поможет сохранить равновесие.

Использование виброплатформы на слишком высокой скорости, может вызвать дискомфорт или травмы. Начинайте тренировки на низких скоростях и постепенно увеличивайте нагрузку до более высоких скоростей, по мере того как Ваши мышцы будут развиваться и будут способны выдерживать большие нагрузки.

Если Вы испытываете дискомфорт или боль во время использования виброплатформы, немедленно прекратите занятия и обратитесь к врачу.

Если в настоящее время Вы находитесь в плохой физической форме, и не бываете физически активны, если Вы ослаблены, или если у вас есть инвалидность, то рекомендуется, заниматься на очень низкой скорости (1 - 5) не превышая скорость, пока Вы не разовьете силу своих мышц.

Крайне важно, после каждой 10 минутной тренировки, выделять хотя бы один час на отдых, для того, чтобы Ваше тело смогло отдохнуть и восстановить необходимые силы.

Пользователи которые физически ослаблены, всегда должны заниматься с поддержкой помощника рядом, пока они не почувствуют себя лучше, и станут более уверенными и стабильными и смогут заниматься самостоятельно на тренажере.

Информация по технике безопасности

Перед первым использованием внимательно прочитайте и сохраните данное руководство для дальнейшего использования. Помните, что Вы пользуетесь электрическим прибором. Поэтому следуйте данным инструкциям, это позволит предотвратить повреждения Вашей виброплатформы, избежать причинения вреда Вашему организму.

1. Для обеспечения безопасности работы убедитесь, что напряжение электрической сети у Вас дома соответствует напряжению, указанному в инструкции по эксплуатации.
2. Устанавливайте виброплатформу на ровную и устойчивую поверхность.
3. Следите, чтобы не перекрывались вентиляционные отверстия на виброплатформе. Для обеспечения безопасности, оборудование должно иметь не менее 0,5 метра свободного пространства вокруг.
4. Перед использованием убедитесь, что виброплатформа полностью собрана, крепления надежно зафиксированы.
5. Это оборудование предназначено для домашнего использования. Используйте виброплатформу только по прямому назначению.
6. После каждого занятия обязательно вынимайте шнур питания из розетки.
7. Не изгибайте шнур питания и не ставьте на него тяжелые предметы. Не используйте поврежденный сетевой шнур или вилку. В случае повреждения, он может быть причиной пожара.
8. Не включайте в розетку одновременно с виброплатформой другие устройства. Подключение нескольких устройств на выходе может привести к перегрузке и пожару.
9. Если платформа выделяет дым и запах гари, выньте кабель питания и прекратите тренировки.
10. Запрещается самостоятельно разбирать, ремонтировать или модифицировать виброплатформу, рекомендуем обратиться в сервисную службу. Не начинайте занятия до тех пор, пока неисправности не устранят.
11. Прекратите занятия при обнаружении любых неисправностей или постороннего шума, исходящего от тренажера.
12. Надевайте соответствующую спортивную одежду и обувь. Одежда не должна быть слишком широкой, чтобы ее свободные концы не попали в механизм виброплатформы.
13. Не оставляйте включенную виброплатформу без присмотра. Не допускается использование виброплатформы детьми.
14. Пожилые люди должны находиться под присмотром при использовании платформы.
15. На виброплатформе нельзя одновременно заниматься нескольким пользователям. Не превышайте максимально допустимый вес пользователя 100 кг, не прыгайте на тренажере. Это может привести к поломке тренажера и возможной травме пользователя.
16. Не храните и не используйте виброплатформу в пыльных и сырых помещениях, на балконе, в гараже или около воды.
17. Проверяйте и подтягивайте крепления виброплатформы каждые 3 месяца.
18. Сервисное обслуживание должно производиться только представителем сервисной службы.
19. Перед чисткой выньте вилку из розетки.
20. Не чистите платформу водой, бензином, растворителями. Существует опасность получения удара электрическим током, а также опасность повреждения электронной схемы.
21. Очищайте поверхность сухой тканью перед хранением для предотвращения коррозии. Перед чисткой удалите воду с ткани, чтобы вода не попала в платформу.
22. Попадание воды внутрь платформы может привести к ее повреждению.
23. Не включайте вилку мокрыми руками, это может привести к поражению электрическим током.

Внимание! Данная модель виброплатформы предназначена ТОЛЬКО для индивидуального использования в домашних условиях. ЗАПРЕЩАЕТСЯ использование данной модели виброплатформы в коммерческих тренажерных залах, клубах, косметических салонах и т.д.

Противопоказания

Если у вас есть какие-либо серьезные хронические заболевания, Вы принимаете какие-либо лекарственные препараты, либо у Вас есть какие-либо противопоказания, то перед использованием виброплатформы Вам следует проконсультироваться с вашим лечащим врачом. А также если во время тренировки Вы почувствовали болезненные ощущения, немедленно прекратите занятие и обратитесь к врачу.

Нельзя заниматься вибромассажем при любых острых болях, а также не следует проводить массаж тем людям, у которых имеются:

- нарушения сердечно-сосудистой деятельности
- воспаления внутренних органов и тканей
- заболевания лимфоузлов
- сосудистые заболевания
- склонности к кровотечениям
- низкая свертываемость крови
- венозные заболевания
- различные опухоли, грыжи
- камни в желчном пузыре или почках
- повышенная чувствительность кожи
- в теле установлены кардиостимулятор, имплантаты, штифты или спираль
- такие заболевания как эпилепсия и диабет

Нельзя проводить вибромассаж при менструации и при беременности, **и в течение следующих трех месяцев после родов, или перенесенных операций** Вам необходимо проконсультироваться со своим лечащим врачом, прежде чем использовать виброплатформу.

Определение неисправностей и решение проблем:

№	Неисправность	Решение
1	При использовании виброплатформы слышен характерный шум: частый металлический стук	Не плотно закрученные винты. Проверьте плотность винтовых соединений, прочно закрепите, все крепления.
2	На дисплее нет изображения	Нет подключения к сети. Проверьте, правильность подключения к сети и целостность проводов питания.
3	При использовании виброплатформы она качается.	Неустойчивое положение виброплатформы. Подкрутите регулировочные опоры под ее корпусом

Если Вы заметите сбой в работе компьютера, или при нажатии на кнопку «Start/Stop», виброплатформа не будет работать, перезапустите виброплатформу. Для этого нажмите на выключатель питания на основании виброплатформы и подождите чуть более 10 секунд, затем включите питание, нажав на выключатель еще раз, и виброплатформа вернется к нормальной работе.

Виброплатформа одновременно выполняет только одно движение вибрации или колебания. Существует небольшой звук, во время переключения движения мотора, это нормальная особенность функции переключателя системы управления.

Примечание: производитель имеет абсолютное право изменять конструкцию виброплатформы и цвет материала без предварительного уведомления покупателей. Дизайн, рисунки и цвета материалов размещенные в данном руководстве, предназначены исключительно для иллюстраций и ознакомления.

Гарантийные условия и обязательства.

Продукция спроектирована на основе передовых технологий и изготовлена с применением высококачественных материалов. Это гарантирует высокое качество продукции и удовлетворит все Ваши запросы в случае правильной установки и соблюдения правил эксплуатации.

В случае появления заводского дефекта гарантия действительна в течение 12 месяцев со дня покупки.

Изделие, подлежащее гарантийному ремонту должно доставляться к продавцу владельцем.

Отправка из других городов производиться транспортными компаниями за счет владельца.

Представительство в России:

ООО «ИЛГК» тел.: **(499) 170-48-45**,
109428, Москва, 1-й Вязовский пр-д, д.4, офис 408

Гарантия не действительна в следующих случаях:

1. Если поломка произошла по истечении гарантийного срока.
2. Дефект возник из-за неправильного использования виброплатформы при сверхсильных нагрузках.
3. Дефект возник при внешнем вмешательстве, неправильной сборке.
4. Виброплатформа используется на открытом пространстве, а не в помещении и не по назначению.
5. Если дефект вызван механическим воздействием и т.п.
6. При наличии механических повреждений – трещин, сколов, деформаций корпуса или элементов конструкции и т.п.
7. При наличии внутри изделия посторонних предметов.
8. При отсутствии функционально-необходимых элементов конструкции изделия.
9. При наличии признаков самостоятельного ремонта и изменений устройства изделия.
10. Гарантия не распространяется на изделия, имеющие дефекты, причиненные стихийными бедствиями, авариями, домашними животными, насекомыми, а также вызванные отклонением параметров питающей электросети от номинала.
11. Гарантия не распространяется на ремни, пластмассовые части изделия, батарейки, аккумуляторы, сменные и любые другие части изделия, имеющие естественный ограниченный срок службы.
12. Гарантия аннулируется при несоблюдении покупателем правил, приведенных в инструкции по эксплуатации изделия.
13. Гарантия не распространяется на виброплатформы, используемые в коммерческих целях.